令和２年度

青森県高体連空手道専門部

秋 季 大 会

期間 令和２年１１月２１日（土）～１１月２３日（月）

場所 三沢市武道館

主催 青 森 県 高 等 学 校 体 育 連 盟

空 手 道 専 門 部

高体連空手道部の目指す人づくり

『最強の人から最高の人へ』

苦しく辛い稽古の中でも努力を忘れない人

ライバルや未知の対戦相手であっても勇気を持ち怯まない人

師はもとより対戦相手に対してまでも敬意を払い大切にできる人

恩ある人々を始め周囲の方々にも感謝できる人

毎日の練習で空手の技術を磨き、より高い頂きを目指す者、広く世界を目指す者、空手を身に付け強くなるからこそ忘れてはならない心がある。

- 我一人では強くならず。我らのチームだけでは、戦う事ならず。
- 師の言葉を守ってこそ力を伸ばし、対戦相手あってこそ、自らを高められる。
- 他の人の協力なくして今の自分は有り得ない。周囲の人々のお陰を忘れてはならない。

開　　会　　式

1　開式のことば

2　開会宣言

3　大会長あいさつ

4　優勝旗返還

5　選手宣誓

6　審判長注意

7　閉式のことば

8　大会事務局連絡

閉　　会　　式

1　開式のことば

2　成績発表（授与式）

3　大会長あいさつ

4　閉会宣言

5　閉式のことば

6　大会事務局連絡

		組手	形
前年度優勝校	男子	明の星 高等学校	聖　愛 高等学校
	女子	青森北 高等学校	青森北 高等学校

大　会　日　程

１１月２１日（土）

開　　会　　式	12:00	～	12:20
女子団体形　予選	12:30	～	13:00
男子団体形　予選	13:10	～	13:40
女子個人形　予選	13:50	～	14:20
男子個人形　予選	14:30	～	15:00
女子個人形　準決勝	15:10	～	15:30
男子個人形　準決勝	15:40	～	16:00
女子団体形　決勝	16:10	～	16:30
男子団体形　決勝	16:40	～	17:00

１１月２２日（日）

女子個人形　決勝	9:30	～	10:00
男子個人形　決勝	10:10	～	10:40
審判講習会	10:50	～	11:30
女子団体組手〈ベスト４まで〉	11:30	～	12:30
昼休み	12:30	～	13:20
男子団体組手〈ベスト４まで〉	13:20	～	14:20
女子団体組手　　準決勝	14:30	～	14:50
男子団体組手　　準決勝	15:00	～	15:20
女子団体組手　　決　勝	15:30	～	15:50
男子団体組手　　決　勝	16:00	～	16:20

１１月２３日（月）

女子個人組手　Ａ(-43・+59)・B(-53・-59)	9:00	～	10:25
男子個人組手　Ａ(-55・-76・+76)・B(-61・-68)	10:35	～	12:00
女子個人組手　決勝　(-48・-53・-59・+59)	12:10	～	12:25
男子個人組手　決勝・優決(-55・-61・-68・-76・+76))	12:35	～	12:55
閉会式	13:00	～	13:20

女　子　団　体　形

４位まで決勝進出

第1・2指定形　　得意形

No.	高　校　名	形名	予選点	順位	No.	形名	決勝点	順位
1	弘前南	ジオン	22.0	5				
2	青森南	ジオン	21.3	7				
3	青森高	ジオン	22.6	3	1	五十四歩小	22.8	1
4	青森北	ジオン	22.9	1	2	エンピ	22.4	3
5	五所高	ジオン	21.8	6				
6	野辺西	ジオン	22.5	4	3	エンピ	21.9	4
7	明の星	ジオン	22.8	2	4	エンピ	22.6	2
8	三本木		棄権					

男　子　団　体　形

４位まで決勝進出

第1・2指定形　　得意形

No.	高　校　名	形名	予選点	順位	No.	形名	決勝点	順位
1	光星高	ジオン	22.7	6				
2	弘前南	ジオン	22.1	8				
3	青森北	ジオン	23.2	4	1	エンピ	23.6	4
4	聖愛高	ジオン	23.8	1	2	エンピ	24.8	1
5	野辺西	ジオン	23.7	2	3	エンピ	24.6	2
6	弘前高	ジオン	22.8	5				
7	明の星	ジオン	23.4	3	4	エンピ	24.4	3
8	青森高		棄権					
9	三本木	ジオン	22.6	7				

女　子　個　人　形【予選】　第１・２指定形

Ａブロック　　各ブロック３位まで準決勝へ

No.	高校名	選　手　名	得点	順位
1	青森高	佐藤　小陽	22.1	3
2	青森北	小野　紗季	22.0	
3	八戸高	佐々木歩里	21.3	
4	三本木	安田穂乃花	21.0	
5	青森南	藤田　果歩	21.7	
6	弘前南	大島　彩季	21.5	
7	五所高	高橋　莉里	棄権	
⑧	明の星	船水　日和	22.8	1
9	弘前高	市村友梨奈	22.6	2
10	野辺西	菊池　紗杏	22.0	

Ｂブロック

No.	高校名	選　手　名	得点	順位
1	弘前高	藤本菜々子	21.5	
2	青森南	藤巻　里緒	21.0	
3	青森高	相馬　乙葉	22.3	
4	五所高	小山内梨子	21.5	
5	青森北	松村　梨央	22.7	3
6	明の星	髙谷　望実	22.5	
7	野辺西	沢口　風鈴	22.9	2
8	弘前南	齊藤　風花	21.2	
⑨	三本木	今泉日菜子	23.1	1

Ｃブロック

No.	高校名	選　手　名	得点	順位
1	明の星	東條　桜花	22.3	3
2	五所高	其田（ソノタ）　姫茄	棄権	
3	青森高	石橋　穂香	21.9	
4	七戸高	原田　彩音	棄権	
5	青森南	豊田（トヨダ）　伊織	21.1	
6	弘前南	森山ののか	22.1	
7	三本木	伊藤　小雪	21.5	
⑧	聖愛高	原田　麻瑚	22.7	1
9	青森北	岩間　優愛	22.3	2

Ｄブロック

No.	高校名	選　手　名	得点	順位
1	五所高	野宮　子瑚	22.2	
②	青森高	竹内　咲和	23.4	1
3	青森南	川村　汐音	22.4	
4	青森北	丸岡　　柊	23.4	2
5	弘前南	三上　小春	21.2	
6	明の星	中嶋　愛来	21.0	
7	七戸高	金子　莉歩	21.8	
8	三本木	大平　青海	22.5	
9	野辺西	稲葉　　心	22.7	3

男　子　個　人　形【予選】　第１・２指定形

Ａブロック　　各ブロック３位まで準決勝へ

No.	高校名	選　手　名	得点	順位
1	青森高	高橋　秀虎	棄権	
②	弘前高	齋藤健太郎	23.9	1
3	明の星	出町　旺雅	22.8	
4	青森北	若林　大空	23.2	3
5	三本木	千葉　拓斗	22.4	
6	野辺西	田村　亮丞	22.8	
7	聖愛高	佐藤純之介	23.1	
8	弘前南	工藤　優真	21.4	
9	光星高	安田　稀星	23.4	2
10	五所高	工藤　碧流	22.2	

Ｂブロック

No.	高校名	選　手　名	得点	順位
1	弘前高	須藤　大翔	22.3	
②	聖愛高	下山　貢輝	23.2	1
3	野辺西	三浦　李毅	22.5	
4	五所高	松橋　正弥	22.0	
5	光星高	竹ケ原　滉	21.9	
6	青森北	伊藤　蓮斗	22.7	3
7	三本木	久保　心穏	22.4	
8	弘前南	中野渡康輔	22.0	
9	明の星	坂本　紫苑	22.8	2

Ｃブロック

No.	高校名	選　手　名	得点	順位
1	青森北	八木橋愛翔	23.0	
2	三本木	有坂　吉平	21.9	
③	聖愛高	対馬　岳斗	24.1	1
4	光星高	廣瀬　公宥	22.5	
5	弘前高	上村　豊太	21.7	
6	明の星	戸田　大翔	23.2	3
7	青森高	伊織貴一郎	21.3	
8	弘前南	今井　惺駕	21.0	
9	野辺西	鎌本圭史郎	23.8	2

Ｄブロック

No.	高校名	選　手　名	得点	順位
1	青森高	村上心之輔	22.2	
2	光星高	野田　龍玖	22.5	
3	三本木	高坂　　楓	21.6	
4	青森北	船橋　瑠海	23.2	3
5	弘前南	櫻庭　武恵	22.1	
6	聖愛高	野呂　采幹	22.6	
7	野辺西	甲田慎之介	24.1	2
8	弘前高	水上　琥琳	21.2	
⑨	明の星	成田　匠汰	24.3	1

女　子　個　人　形【準決勝】　得意形

Aブロック　　各ブロック４位まで決勝へ

No.	高校名	選　手　名	得点	順位
1	青森	佐藤　小陽	22.3	3
2	青森北	松村　梨央	21.9	
3	野辺西	沢口　風鈴	22.1	4
4	弘前	市村友梨奈	22.0	
5	三本木	今泉日菜子	22.7	1
6	明の星	船水　日和	22.7	2
7				
8				
9				
10				
11				
12				

Bブロック

No.	高校名	選　手　名	得点	順位
1	野辺西	稲葉　　心	21.9	
2	明の星	東條　桜花	22.4	3
3	青森北	岩間　優愛	21.9	
4	青森北	丸岡　　柊	22.8	2
5	青森	竹内　咲和	23.2	1
6	聖愛	原田　麻瑚	22.3	4
7				
8				
9				
10				
11				
12				

女　子　個　人　形【決勝】　得意形

No.	高校名	選　手　名	得点	順位
1	明の星	東條　桜花	23.2	
2	青森	佐藤　小陽	22.8	
3	野辺西	沢口　風鈴	23.5	4
4	聖愛	原田　麻瑚	22.3	
5	明の星	船水　日和	23.2	
6	三本木	今泉日菜子	24.5	1
7	青森	竹内　咲和	24.2	3
8	青森北	丸岡　　柊	24.5	2

男　子　個　人　形【準決勝】　得意形

Aブロック　　各ブロック４位まで決勝へ

No.	高校名	選　手　名	得点	順位
1	青森北	若林　大空	22.5	
2	青森北	伊藤　蓮斗	22.3	
3	光星	安田　稀星	23.1	3
4	明の星	坂本　紫苑	22.8	4
5	聖愛	下山　貢輝	23.1	2
⑥	弘前	齋藤健太郎	23.9	1
7				
8				
9				
10				
11				
12				

Bブロック

No.	高校名	選　手　名	得点	順位
1	青森北	船橋　瑠海	23.0	
2	明の星	戸田　大翔	22.8	
3	野辺西	鎌本圭史郎	23.3	4
4	野辺西	甲田慎之介	23.8	2
5	明の星	成田　匠汰	23.6	3
⑥	聖愛	対馬　岳斗	24.1	1
7				
8				
9				
10				
11				
12				

男　子　個　人　形【決勝】　得意形

No.	高校名	選　手　名	得点	順位
①	聖愛	対馬　岳斗	25.2	1
2	明の星	坂本　紫苑	23.5	
3	野辺西	甲田慎之介	24.8	3
4	明の星	成田　匠汰	24.5	4
5	弘前	齋藤健太郎	24.9	2
6	光星	安田　稀星	23.9	
7	聖愛	下山　貢輝	23.6	
8	野辺西	鎌本圭史郎	23.9	

女　子　団　体　組　手

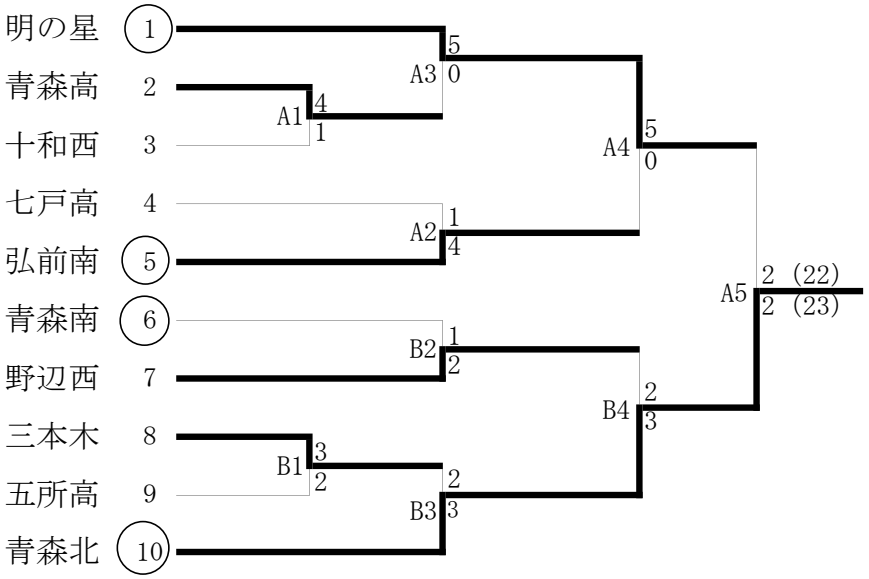

男　子　団　体　組　手

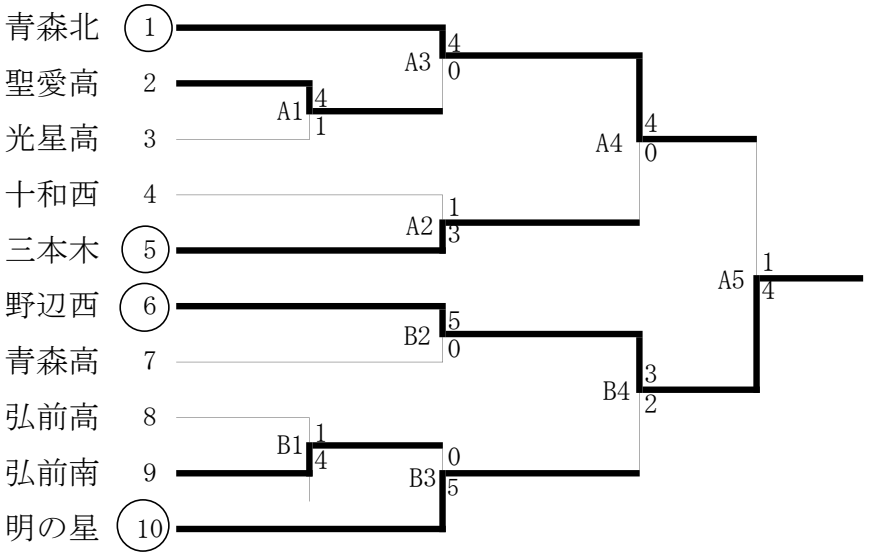

女 子 個 人 組 手 （-48kg級）

高校名	選手名	
弘前高	市村友梨奈	1
弘前南	大島　彩季	2
明の星	東條　桜花	3
野辺西	稲葉　　心	4
青森南	藤田　果歩	5
五所高	石川　莉乃	6
七戸高	金子　莉歩	7
弘前南	小倉　佳槻	8
三本木	伊藤　小雪	9
青森北	岩間　優愛	10
十和西	五十嵐美乙	11
野辺西	菊池　紗杏	12
弘前南	齊藤　風花	13
五所高	其田　姫茄	14
明の星	中嶋　愛来	15
七戸高	原田　彩音	16
青森北	古村　　奏	17
明の星	高橋和果奈	18
聖愛高	原田　麻瑚	19
弘前南	森山ののか	20
十和西	太田こころ	21

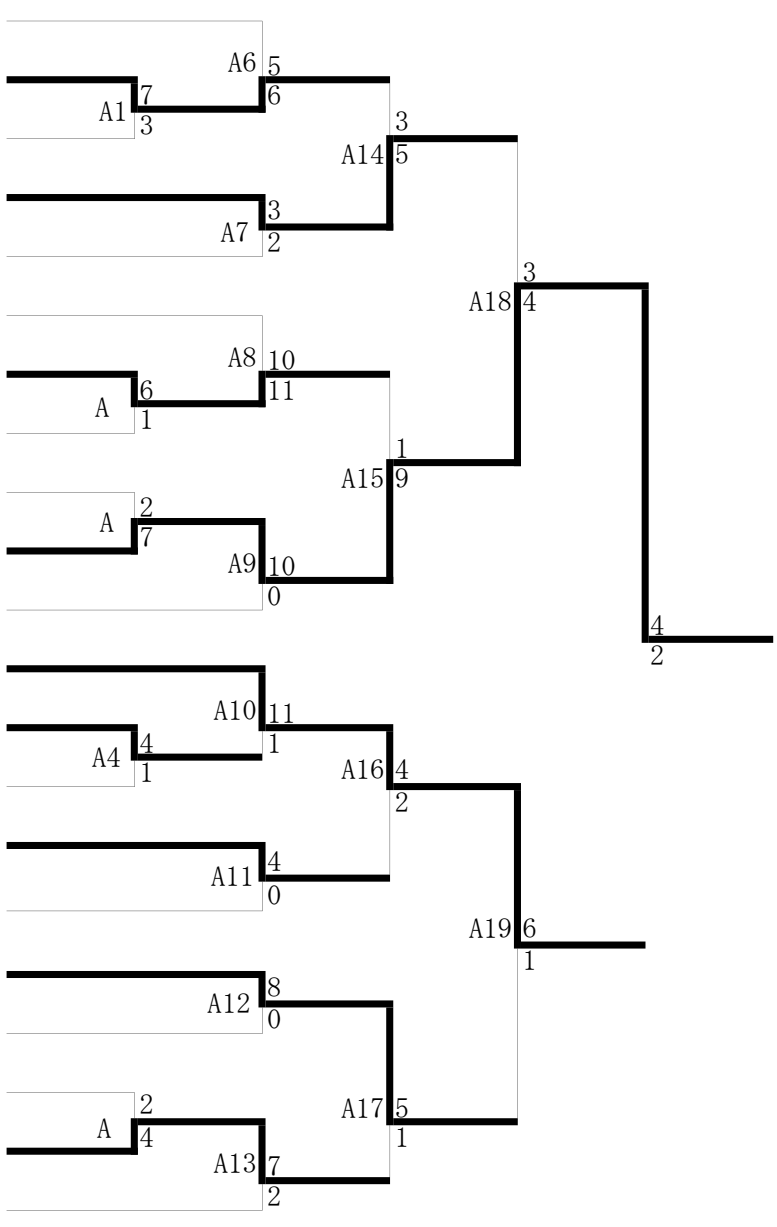

女 子 個 人 組 手 （-53kg級）

高校名	選手名	
五所高	高橋　莉里	1
弘前南	角田ﾙｰｼｰ花怜	2
三本木	佐々木結花	3
青森高	相馬　乙葉	4
八戸高	川口　愛可	5
十和西	照井萌乃花	6
弘前南	三上　陽蘭	7
五所高	野宮　子瑚	8
青森高	中前　弥子	9
五所高	小山内梨子	10
青森高	澤田　　菫	11
三本木	今泉日菜子	12
青森南	川村　汐音	13
青森北	小野　紗季	14
青森高	竹内　咲和	15
弘前南	荒川　美海	16
明の星	中野　茜里	17

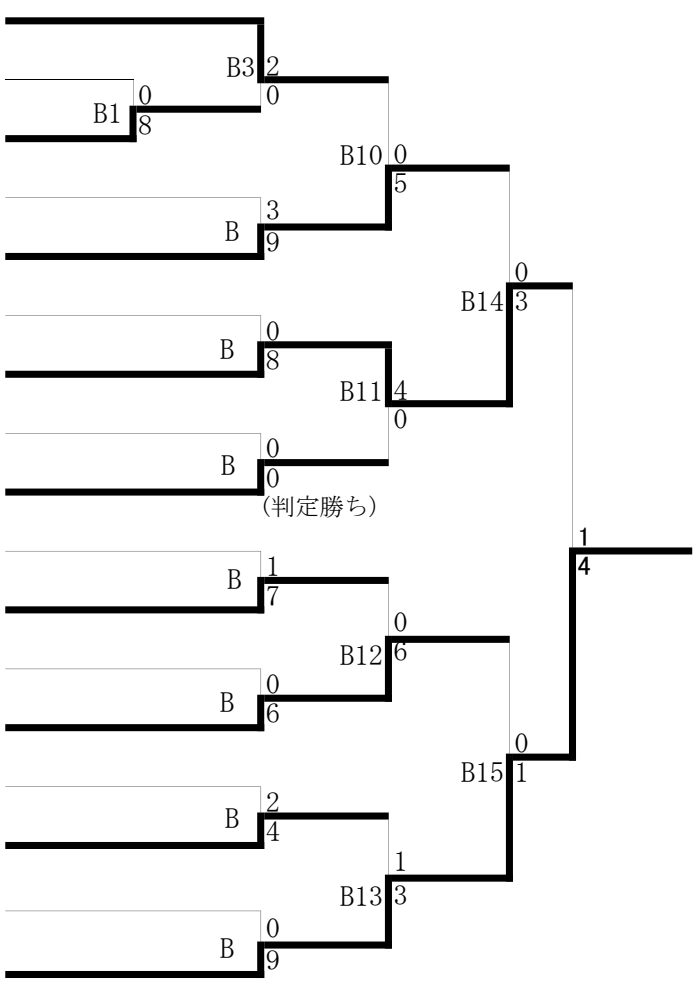

女 子 個 人 組 手 （-59kg級）

高校名	選手名	
青森高	佐藤　心咲	1
明の星	髙谷　望実	2
三本木	李澤芳乃香（スモモザワ）	3
青森高	佐藤　心春	4
青森南	豊田　伊織	5
弘前南	外川　亜依	6
青森北	佐々木美有	7
野辺西	沢口　風鈴	8
八戸高	佐々木歩里	9
青森高	倉内ひかり	10
三本木	安田穂乃花	11
青森高	石橋　穂香	12
青森南	藤巻　里緒	13
弘前高	藤本菜々子	14
三本木	大平　青海	15

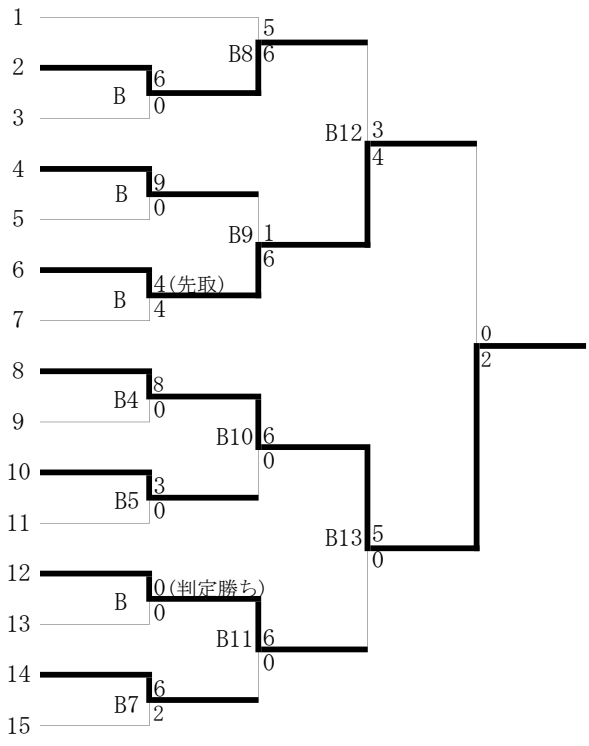

女 子 個 人 組 手 （+59kg級）

青森北	品川　和子	1
明の星	船水　日和	2
七戸高	木村菜々心	3
青森北	秋由（アキヨシ）　皐杜	4
三本木	關（せき）　夏美（ナツミ）	5
青森北	丸岡　柊	6
七戸高	中村　詠	7
青森北	松村　梨央	8
三本木	三戸部（ミトベ）美羽	9

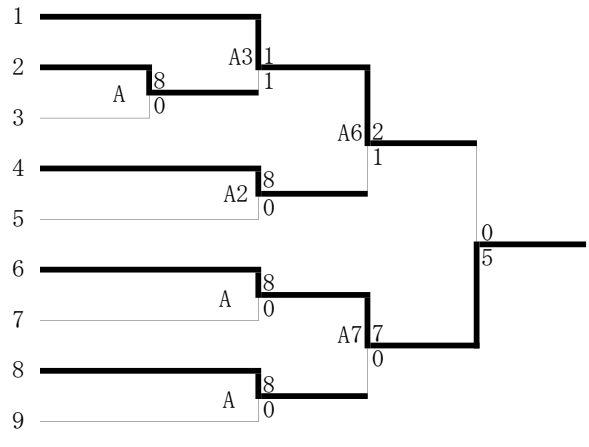

男 子 個 人 組 手 （-55kg級）

高校名	選手名	
弘前南	今井　惺駕	1
青森北	蒔苗　禅大	2
明の星	戸田　大翔	3
青森高	伊織貴一郎	4
弘前高	須藤　大翔	5
聖愛高	今　　勇実	6
三本木	有坂　吉平	7
十和西	今井田旬平	8
弘前南	山口　　黎	9
光星高	安田　稀星	10
五所高	工藤　碧流	11
光星高	廣瀬　公宥	12
明の星	坂本　紫苑	13
三本木	佐藤晃太郎	14
弘前南	工藤　優真	15
野辺西	三浦　冬耀	16
弘前高	上村　豊太	17
十和西	高橋　晃貴	18
弘前南	櫻庭　武恵	19
青森北	八木橋愛翔	20

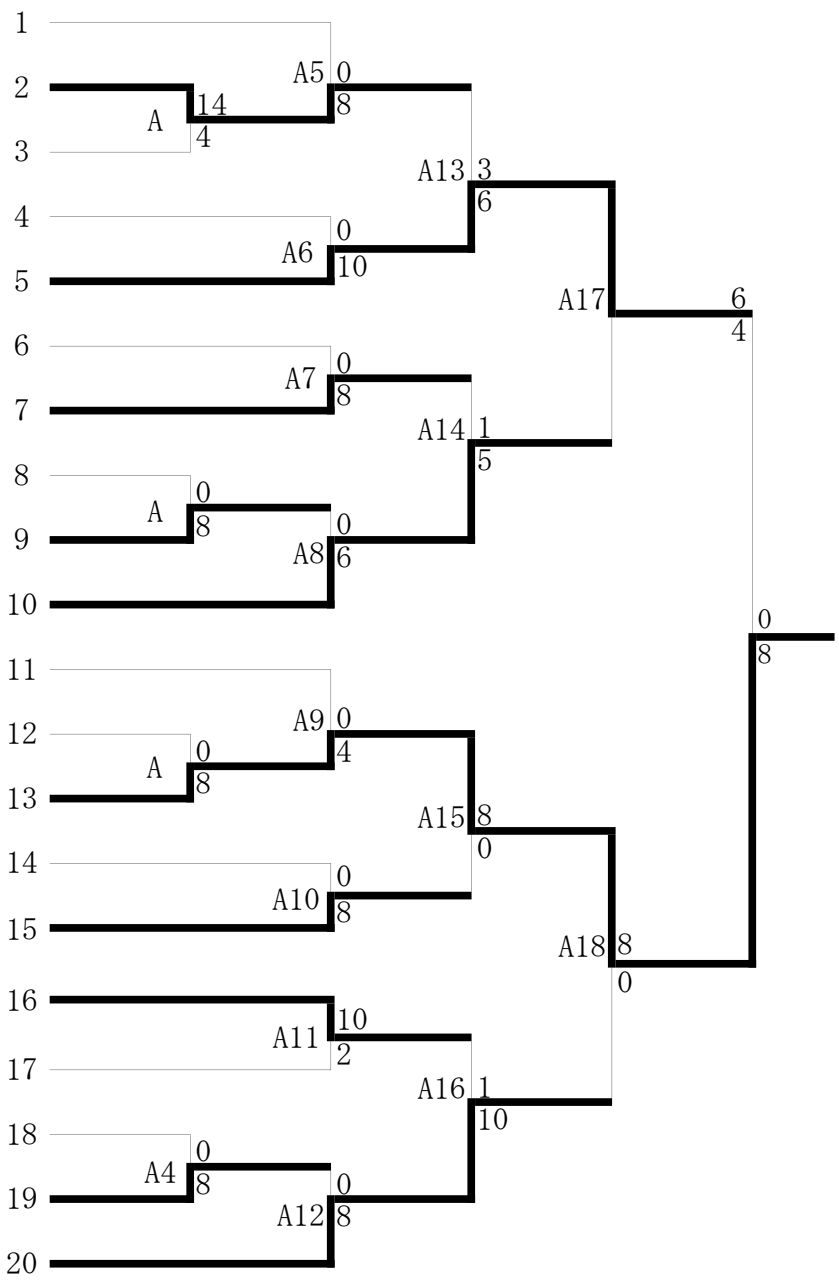

男 子 個 人 組 手 （-61kg級）

高校名	選手名	
弘前南	溝江　快情	1
青森北	船橋　瑠海	2
三本木	長根　朋樹	3
野辺西	峰　彪流	4
青森高	村上心之輔	5
青森北	前田　龍信	6
明の星	橋爪　快	7
聖愛高	対馬　岳斗	8
青森北	佐藤　飛元	9
野辺西	田村　亮丞	10
三本木	高坂　楓	11
弘前南	中野渡康輔	12
明の星	成田　匠汰	13
野辺西	榎林（エノキバヤシ）　悠	14

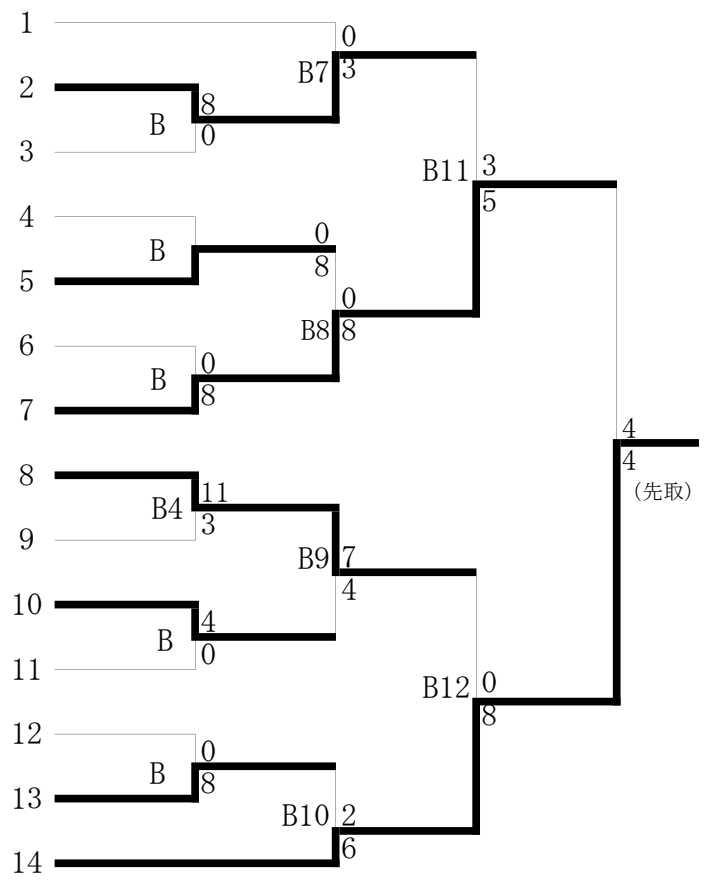

男 子 個 人 組 手 （-68kg級）

高校名　　選手名

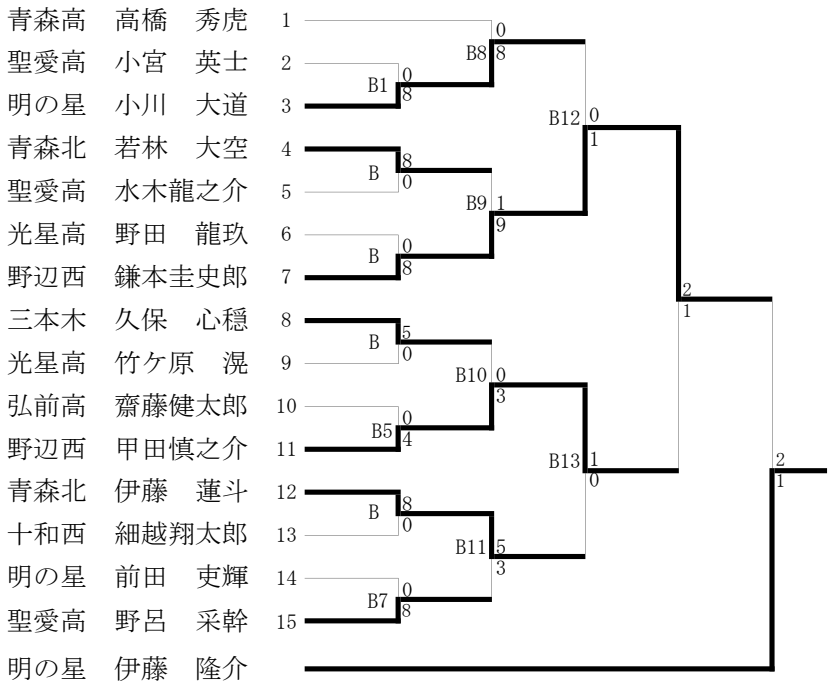

男 子 個 人 組 手 （-76kg級）

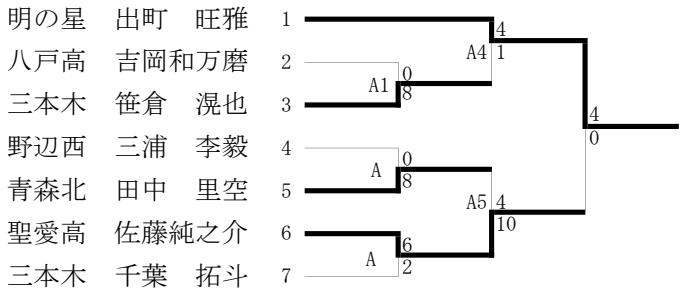

男 子 個 人 組 手 （+76kg級）

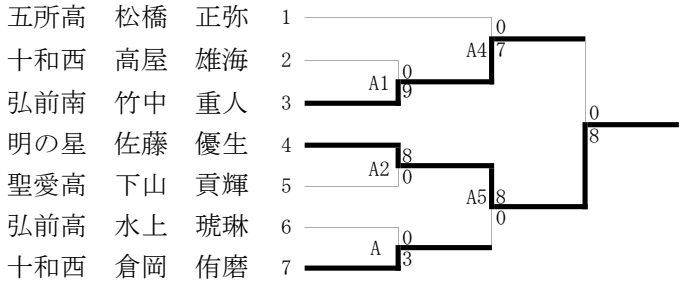

女 子 団 体 組 手 決 勝 戦

明の星	2	2	青森北

（22-23　得点合計数で青森北の勝ち）

中嶋　愛来	4	先　鋒	8	岩間　優愛
船水　日和	9	次　鋒	0	小野　紗季
東條　桜花	0	中　堅	8	丸岡　　柊
中野　茜里	7	副　将	5	佐々木美有
髙谷　望実	2	大　将	2	松村　梨央

男 子 団 体 組 手 決 勝 戦

青森北	1	4	野辺西

田中　里空	1	先　鋒	7	甲田慎之介
若林　大空	2	次　鋒	1	田村　亮丞
八木橋愛翔	4	中　堅	6	榎林　　悠
伊藤　蓮斗	0	副　将	4	鎌本圭史郎
船橋　瑠海	1	大　将	2	三浦　李毅

令和２年度　**秋 季 大 会 結 果 表**

女 子 団 体 組 手

優　勝	青森北	高校
第２位	明の星	高校
第３位	弘前南	高校
第３位	野辺地西	高校

男 子 団 体 組 手

優　勝	野辺地西	高校
第２位	青森北	高校
第３位	三本木	高校
第３位	明の星	高校

女子個人組手（-48kg級）

優　勝	岩間　優愛	（青森北高校）
第２位	菊池　紗杏	（野辺地西高校）
第３位	稲葉　　心	（野辺地西高校）
第３位	古村　　奏	（青森北高校）

男子個人組手（-55kg級）

優　勝	坂本　紫苑	（明の星高校）
第２位	須藤　大翔	（弘前高校）
第３位	安田　稀星	（光星高校）
第３位	八木橋愛翔	（青森北高校）

女子個人組手（-53kg級）

優　勝	中野　茜里	（明の星高校）
第２位	三上　陽蘭	（弘前南高校）
第３位	川口　愛可	（八戸高校）
第３位	川村　汐音	（青森南高校）

男子個人組手（-61kg級）

優　勝	榎林　　悠	（野辺地西高校）
第２位	橋爪　　快	（明の星高校）
第３位	船橋　瑠海	（青森北高校）
第３位	対馬　岳斗	（聖愛高校）

女子個人組手（-59kg級）

優　勝	沢口　風鈴	（野辺地西高校）
第２位	外川　亜依	（弘前南高校）
第３位	髙谷　望実	（明の星高校）
第３位	石橋　穂香	（青森高校）

男子個人組手（-68kg級）

優　勝	伊藤　隆介	（明の星高校）
第１位	鎌本圭史郎	（野辺地西高校）
第２位	甲田慎之介	（野辺地西高校）
第３位	小川　大道	（明の星高校）
第３位	伊藤　蓮斗	（青森北高校）

女子個人組手（+59kg級）

優　勝	丸岡　　柊	（青森北高校）
第２位	品川　和子	（青森北高校）
第３位	秋由　皐杜	（青森北高校）
第３位	松村　梨央	（青森北高校）

男子個人組手（-76kg級）

優　勝	出町　旺雅	（明の星高校）
第２位	佐藤純之介	（聖愛高校）
第３位	笹倉　滉也	（三本木高校）
第３位	田中　里空	（青森北高校）

男子個人組手（+76kg級）

優　勝	佐藤　優生	（明の星高校）
第２位	竹中　重人	（弘前南高校）
第３位	松橋　正弥	（五所川原高校）
第３位	倉岡　侑磨	（十和田西高校）

女 子 団 体 形

優　勝	青森	高校
第２位	明の星	高校
第３位	青森北	高校

男 子 団 体 形

優　勝	聖愛	高校
第２位	野辺地西	高校
第３位	明の星	高校

女 子 個 人 形

優　勝	今泉　日菜子	（三本木高校）
第２位	丸岡　柊	（青森北高校）
第３位	竹内　咲和	（青森高校）
第３位	沢口　風鈴	（野辺地西高校）

男 子 個 人 形

優　勝	対馬　岳斗	（聖愛高校）
第２位	齋藤　健太郎	（弘前高校）
第３位	甲田　慎之介	（野辺地西高校）
第３位	成田　匠汰	（明の星高校）